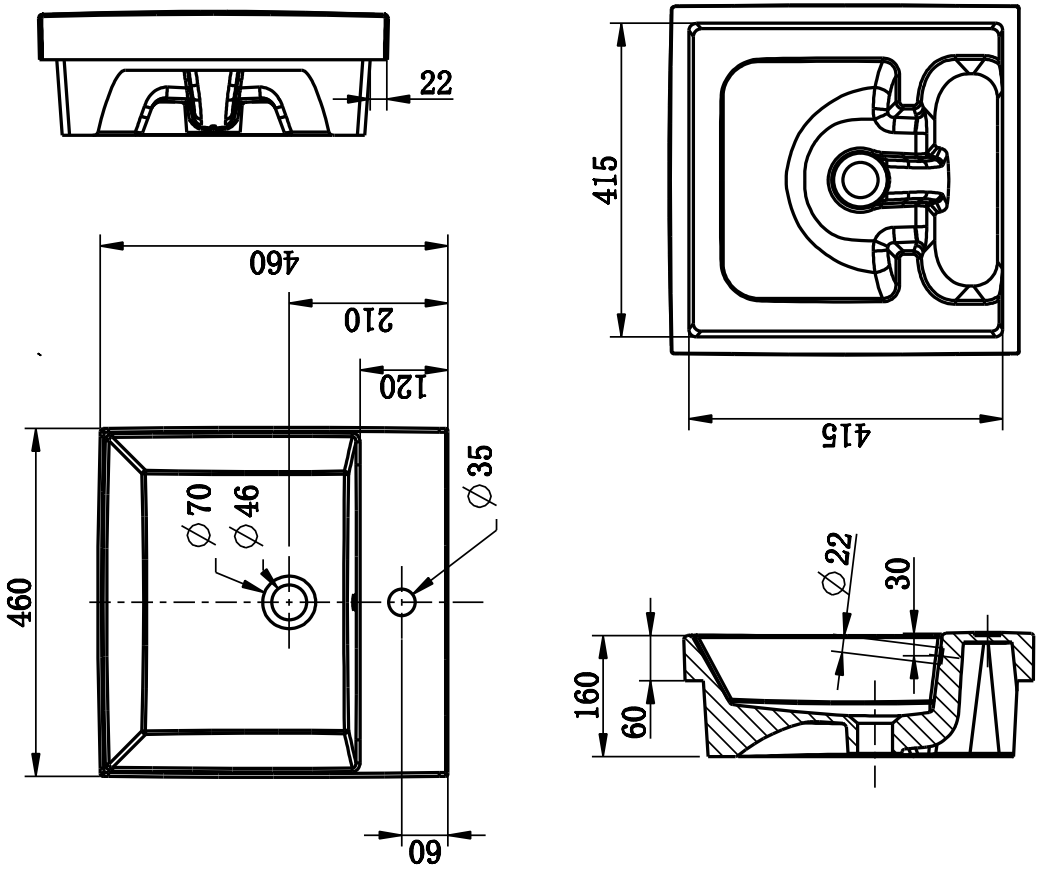
22
460
210
120
460
∅70
∅46
∅35
60
415
415
∅22
30
160
60